gde.pl

BK-600ZL2 UCHWYT MONTAŻOWY TYPU "ZL" DO DRZWI OTWIERANYCH DO WEWNĄTRZ

Kod produktu: **BK-600ZL2**

do montażu zwory EL-600SL2, EL-600TSL2

OPIS

Uchwyt przeznaczony do montażu zwory na drzwiach otwierających się do wewnątrz.

Wymiary

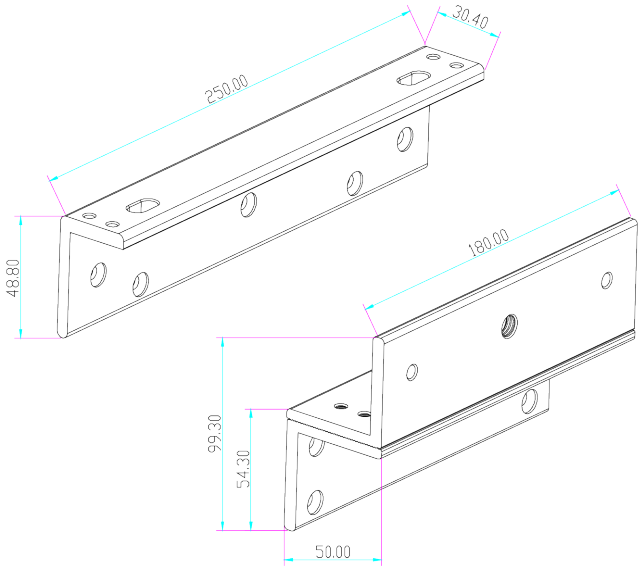

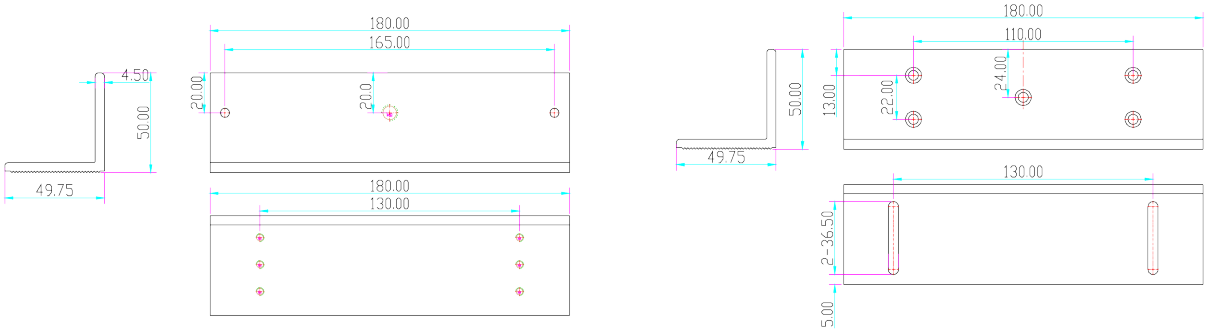

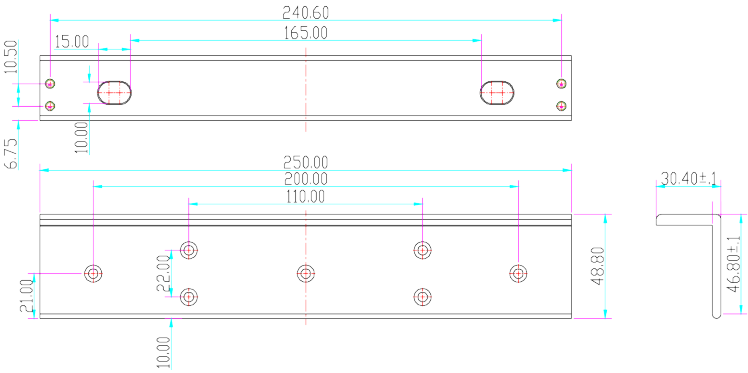
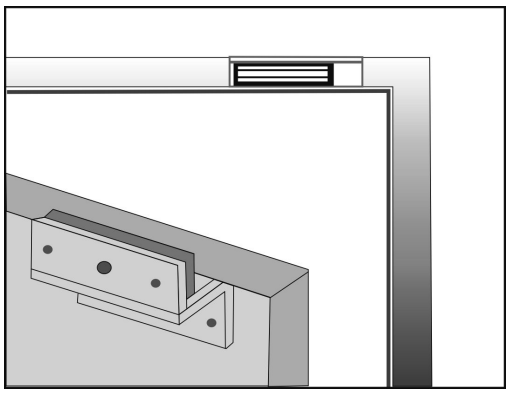
Montaż